LED Lichtleiste mit Touchschalter

Produktdetails

Artikel	Verbrauch	Eingangsspannung	Abmessungen in mm	Kelvin	Lumen	Abstrahlwinkel	Nettogewicht in g
LED45LL	3,5W	12-14V DC	250 x 14,5 x 20	3000	200	140°	60
LED45LLKW	3,5W	12-14V DC	250 x 14,5 x 20	6000	240	140°	60
LED123LL	11W	12-14V DC	600 x 14,5 x 20	3000	600	140°	143
LED123LLKW	11W	12-14V DC	600 x 14,5 x 20	6000	660	140°	143
LED213LL	18W	12-14V DC	1000 x 14,5 x 20	3000	1000	140°	225
LED213LLKW	18W	12-14V DC	1000 x 14,5 x 20	6000	1100	140°	225

Technische Spezifikationen

LED Typ	SMD 3528
Lichtfarbe	3000K / 6000K
Farbwiedergabe	CRI >80
Farbkonsistenz	SDCM<7
IP-Schutzklasse	IP20
Schutzklasse	II
Nennlebensdauer	bis zu 30.000 Stunden
Schaltzyklen	>20.000
Verpackungseinheit	12
Zubehör	Installationszubehör (2x Magnetclip, 2x Befestigungsclip mit Schrauben), Verbindungsstecker, Verbindungskabel 15cm

Umgebungsspezifikationen

Umgebungstemperaturbereich	−20 bis 40°C
Lagertemperatur	−40 bis 40°C
Luftfeuchtigkeit	95% Rh oder niedriger(bei −20 bis 40°C)
Einsatzbereich (Indoor)	Kompatibel für Unterküchenschränke, Vitrinen, Regalbeleuchtung

Abmessungen

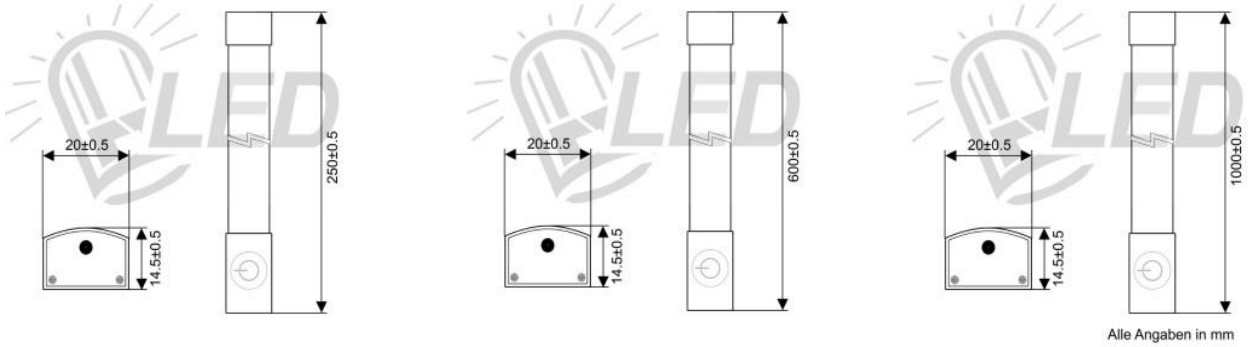

Installationsanweisung

Installation 1:
Befestigen Sie die Lichtleiste auf einem magnetischen Untergrund (Magnete sind in der Lichtleiste integriert).

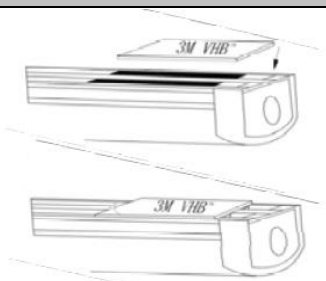

Installation 2:
Beide 3M Metallklebesticker auf den Magnet der Lichtleiste rechts und links setzen, Schutzpapier abziehen und an die gewünschte Stelle kleben.

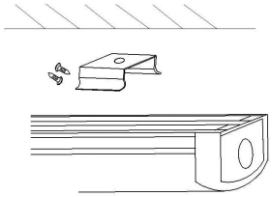

Installation 3:
Schrauben Sie beide Clips an die gewünschte Stelle und lassen Sie die Clips an der Lichtleiste einschnappen.

Lichtleiste an 230 Volt AC anschließen

Stecken Sie den 3,5mm Hohlstecker vom Netzteil in die Lichtleiste (rechts oder links) oder verwenden Sie zusätzlich das Verlängerungskabel.

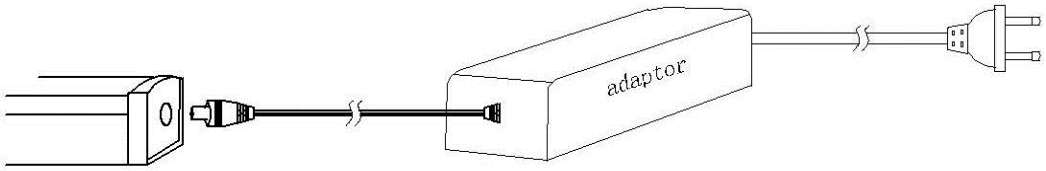

Lichtleiste an 12 Volt DC anschließen

Schließen Sie die Lichtleiste mit einem geeigneten Kabel (nicht im Lieferumfang enthalten) mit dem 3,5mm Hohlstecker an eine 12 Volt Gleichspannungsquelle an. Beachten Sie die Polarität.

Kaskadieren / in Reihe schalten

Sie können mehrere Lichtleisten mittels Adapterkabel oder Verbindungsstecker hintereinander zusammenschalten und mit einem Netzteil betreiben. Bitte beachten Sie die entsprechend erforderliche Netzteilleistung. Es können auch verschiedene Längen kombiniert werden.

25cm. maximal 4 Stück kaskadierbar

60cm: maximal 4 Stück kaskadierbar

100cm: maximal 3 Stück kaskadierbar

Optionales Zubehör (nicht im Lieferumfang enthalten)

Netzteil 36/60W

Anschlusskabel 50 cm

Verbindungskabel 210/400 cm

Dimmer

Sicherheitshinweise

1. Stellen Sie sicher, dass das Gerät vor dem Einschalten fachgerecht angeschlossen und montiert ist.
2. Bitte beachten Sie, dass das Gehäuse/ Abdeckung nicht abgedeckt werden darf.
3. Die Kabel-/ Anschlussleitung sollte vor mechanischen Beschädigungen geschützt werden.
4. Benutzen Sie das Gerät nur in Umgebungen, wo die Luft zirkulieren kann.
5. Schließen Sie das Gerät nur gemäß der technischen Spezifikationen an.
6. Für den Betrieb an elektronischen Steuerungen sollte unbedingt eine Elektrofachkraft hinzugezogen werden.

Entsorgungshinweise

Dieses Produkt darf am Ende seiner Lebensdauer nicht über den normalen Haushaltsabfall entsorgt werden, sondern muss an einem Sammelpunkt für das Recycling von elektrischen und elektronischen Geräten abgegeben werden. Bitte erfragen Sie bei der Stadt- oder Gemeindeverwaltung die zuständige Entsorgungsstelle. Wenn Substanzen aus elektrischen Geräten in das Grundwasser und dann in die Nahrungskette gelangen, können diese Ihre Gesundheit und Ihr Wohlbefinden beeinträchtigen.

David Communication e.K. - Gewerbestraße 10 - 21391 Reppenstedt

Irrtümer und technische Änderungen vorbehalten.